Sivik
ENGINEERING & PRODUCTION GROUP

СТЕНД ШИНОМОНТАЖНЫЙ

Модель КС-304А Про

ЕАС Руководство по эксплуатации

Оглавление

1. УСТРОЙСТВО..... 3
2. ТЕХНИЧЕСКИЕ ХАРАКТЕРИСТИКИ..... 4
3. ОБЩИЕ ТРЕБОВАНИЯ БЕЗОПАСНОСТИ..... 4
4. ТРАНСПОРТИРОВКА..... 5
5. РАСПАКОВКА СТЕНДА..... 5
6. УСТАНОВКА И РЕГУЛИРОВКА..... 5
6.1 Требования к месту установки..... 5
6.2 Монтаж..... 6
6.3 Ввод в эксплуатацию..... 8
6.4 Рабочие испытания..... 8
6.5 Регулировка усилия зажима поворотного стола..... 9
7. ИСПОЛЬЗОВАНИЕ ПО НАЗНАЧЕНИЮ..... 10
8. НАКАЧКА ШИНЫ..... 13
8.1 Использование воздушной магистрали для накачки шин..... 13
8.2 Использование устройства для взрывной накачки шины..... 14
9. ПЕРЕМЕЩЕНИЕ СТЕНДА..... 15
10. ХРАНЕНИЕ СТЕНДА..... 15
11. ТЕХНИЧЕСКОЕ ОБСЛУЖИВАНИЕ..... 16
11.1 Операции по обслуживанию стенда..... 17
12. ОПРЕДЕЛЕНИЕ И УСТРАНЕНИЕ НЕИСПРАВНОСТЕЙ..... 18
13. ЭЛЕКТРИЧЕСКАЯ И ПНЕВМАТИЧЕСКАЯ СХЕМЫ..... 20
14. ГАРАНТИИ ИЗГОТОВИТЕЛЯ..... 23
15. СВЕДЕНИЯ О РЕКЛАМАЦИЯХ..... 23
16. ГАРАНТИЙНЫЙ ТАЛОН..... 25

Пожалуйста, внимательно прочитайте данное руководство по эксплуатации перед выполнением работ по пуско-наладке и обслуживанию данного оборудования.

1. Устройство

1 – Кулачок зажимной

2 – Головка монтажная

3 – Штанга

4 – Штанга поворотная

5 – Колонна демонтажная

6 – Штуцер

7 – Лопатка отжимная

8 – Упор резиновый

9 – Лопатка монтажная

10 – Педаль управления зажимными кулачками

11 – Педаль управления цилиндром отрыва борта

12 – Педаль управления поворотом стола

13 – Стол поворотный

14 – Рычаг поворотный фиксирующий

15 – Устройство подкачки с монометром

Рисунок 1
Устройство стенда

Рисунок 2
Предупреждающие знаки

2. Технические характеристики

Диаметр диска, закрепление наружное	*12″-26″ 13″-27″ 14″-28″*
Диаметр диска, закрепление внутреннее	*14″-28″ 15″-29″ 16″-30″*
Максимальный наружный диаметр колеса	1200 мм (47,5”)
Макс. ширина шины	470 мм (18,5”)
Усилие на ножевом упоре устройства отрыва борта (10бар)	2500 кг
Рабочее давление	10 бар (145 psi)
Давления для накачивания шин	3,5 бар (50 psi)
Напряжение сети электроснабжения	380V/3Ph
Мощность электродвигателя	0,55 квт
Максимальный крутящий момент поворотного стола	120 кгм
Размеры упаковки	1000x1140x950 мм
Вес брутто	283 кг
Уровень шума при работе	< 70 децибел (А)

3. Общие требования безопасности

ВНИМАНИЕ!

К работе с шиномонтажным стендом допускается только квалифицированный персонал.

ВНИМАНИЕ!

Данное руководство предназначено для изучения устройства и принципа работы шиномонтажного стенда модели КС-304А Про.

Руководство обязательно для монтажа и эксплуатации.

Все виды обслуживания должны проводиться в строгом соответствии с данным руководством.

Обязательной регистрации в Листе регистрации технического обслуживания шиномонтажного стенда подлежат следующие виды работ:

- Назначение ответственного за надзор– Ф.И.О., дата и номер приказа, подпись.
- Монтаж– Ф.И.О., дата, подпись.
- *Замена изношенных или вышедших из строя деталей или комплектующих изделий –наименование, Ф.И.О., дата, подпись.*

Руководство по эксплуатации с требованиями безопасности поставляется в комплекте с шиномонтажным стендом.

Запрещается снимать со стенда либо изменять установленные элементы безопасности, это ведет к прекращению гарантии производителя.

Любое переоснащение или изменение в конструкции стенда, проведенное без предварительного согласования с производителем, полностью освобождает производителя от ответственности за возможные последствия.

Примечание:

В связи с постоянной работой над конструкцией шиномонтажного стенда, возможно, некоторое несоответствие описания в руководстве по эксплуатации реальному изделию, не влияющее на качество и надежность шиномонтажного стенда.

Актуальные версии Руководств по эксплуатации можете найти на сайте sivik.ru.

4. Транспортировка

4.1 Шиномонтажный стенд следует хранить и перемещать в положении, обозначенном *на упаковке. Во избежание повреждений сохраняйте упаковку до конца транспортировки.*

4.2 *Для перемещения стенда используйте вилочный погрузчик соответствующей грузо*подъемности, учитывая габаритные размеры, указанные на рисунке 3.

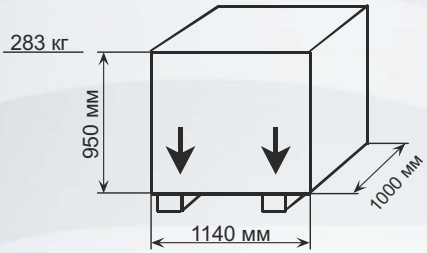

Рисунок 3
Габаритные размеры

5. Распаковка стенда

Выньте стенд из упаковочной коробки (либо деревянного ящика), проверьте сохранность и комплектность деталей и сборочных узлов стенда (рисунок 1).

6. Установка и регулировка

6.1 Требования к месту установки

• *Убедитесь, что выбранное место для установки соответствует требованиям безопасности.*

• Стенд требует подключения к воздушному компрессору и к источнику электрического питания.

• *Рекомендуется устанавливать стенд в непосредственной близости от источника электропитания.*

• *Чтобы обеспечить беспрепятственный доступ оператора и обслуживающего технического персонала, при размещении стенда соблюдайте размеры, указанные на рисунках 4 и 4.1.*

•*Стенд предназначен для работы в климатических условиях УХЛ4,2 по ГОСТ15150-69 в закрытых помещениях при температуре окружающего воздуха от +10 до +35°С и относительной влажности воздуха до 80% при температуре +25°С).*

ВНИМАНИЕ!

Запрещается эксплуатировать стенд со стандартным электродвигателем во взрывоопасной среде. Требуется установить специальную модель двигателя.

Рисунок 4
Установка стенда

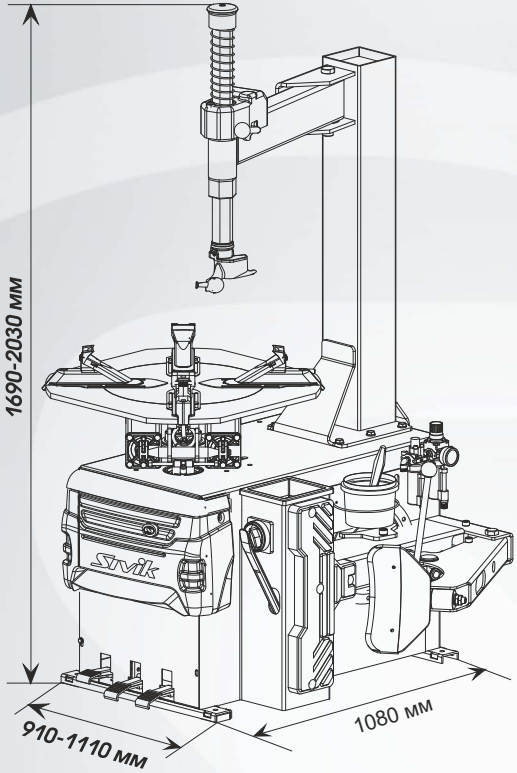

Рисунок 4.1
Установка стенда

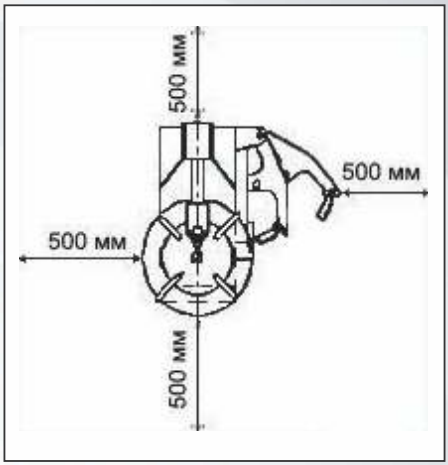

6.2 Монтаж

6.2.1 Сборка рычагов

Установите колонну демонтажную на стенде, как это показано на рис. 5.
Установите поворотную штангу (рисунок 6).
Присоедините воздушную магистраль компрессора к штуцеру стенда (рисунок 7)
Нажмите на педаль отжимной лопатки, чтобы выдвинуть шток цилиндра (рисунок 8)

Установите рычаг отжимной лопатки (рисунок 9):

• Установите рычаг в нужную позицию, *вставьте болт рычага в отверстие, на*крутите гайку не затягивая.

• *Установите шарнирный палец в отвер*стие рычага таким образом, чтобы шток *цилиндра проходил в отверстие паль*ца. Накрутите две гайки не затягивая.

• Установите пружину.

Затяните болт рычага отжимной лопатки (рисунок 10)

*Затяните гайку, как показано на рисун*ке 11

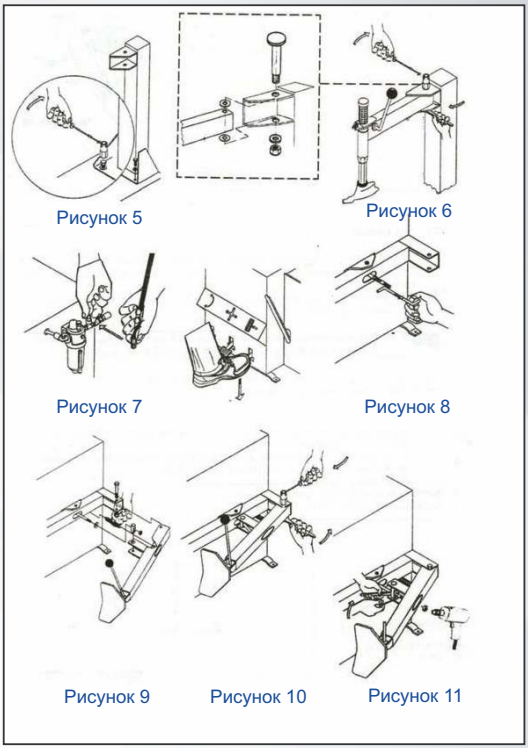

Рисунок 5 Рисунок 6

Рисунок 7 Рисунок 8

Рисунок 9 Рисунок 10 Рисунок 11

6.2.2 Установка и подсоединение системы взрывной накачки

Протяните трубку (1), расположенную *внутри корпуса стенда через отвер*стие в задней стенке. Подсоедините патрубок (4) к фитингам (2) используя хомуты (3).

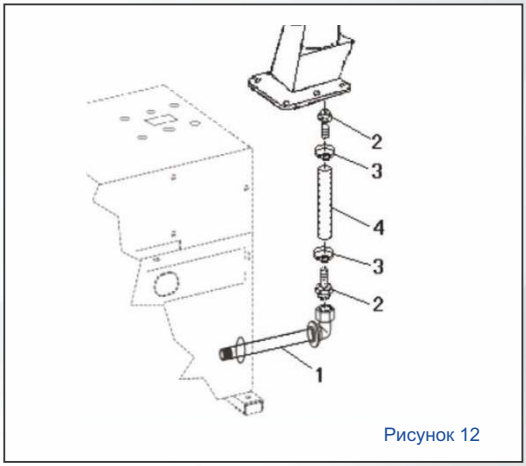

Рисунок 12

6.2.3 Установка и подсоединение манометра

Закрепите манометр на демонтажной колонне с помощью болтов (рисунок 13).
Проведите витой шланг через отверстие в задней стенке корпуса станка.
Через соответствующее крепление соедините пластиковый шланг с ограничителем давления, расположенным на педали накачки.

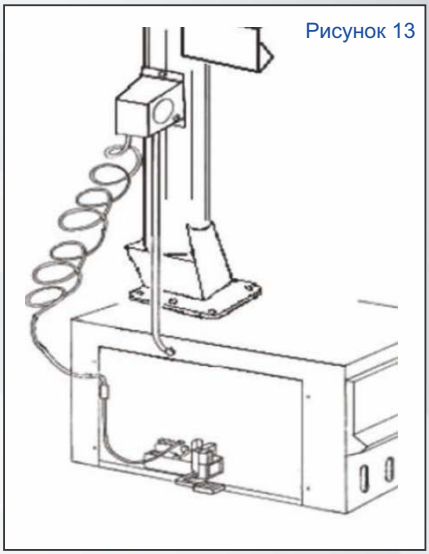

Рисунок 13

6.3 Ввод в эксплуатацию

ВНИМАНИЕ!

Перед подключении стенда к источнику электропитания и компрессору убедитесь, что их характеристики соответствуют требованиям стенда.
1. Присоедините магистраль воздушного компрессора к штуцеру стенда.
2. Подключите стенд к электрической сети, а *затем к силовому переключателю (переключателю аварийного тока)*, отрегулированному на 30мА.

ВНИМАНИЕ!

Если у стенда отсутствует электрический штекер для подсоединения к электропитанию, *то пользователь должен установить штекер 16А с напряжением, соответствующим указанному* в технических характеристиках.

6.4 Рабочие испытания

Нажатие педали (12) вниз вращает поворотный стол (13) по часовой стрелке, поднятие педали *вверх вращает стол в противоположную сторону.*
Нажатие на педаль (11) приводит в действие отжимную лопатку (7); при отпускании педали *лопатка должна возвращаться в исходное положение.*
При нажатии на педаль (10) должны открываться 4 зажимных кулачка (1), при повторном нажатии на педаль – закрываться.

6.4.1 Модификация

ВНИМАНИЕ!

Не наклоняйтесь низко над поворотным столом *во время этой операции, т.к. пыль или грязь, кото*рые могут скапливаться на поверхности стола, *могут случайно попасть в глаза оператора и повредить их. По этой же причине будьте осторож*ны, чтобы случайно не нажать педаль взрывной накачки при работе.

• При приведении педали, расположенной на

Рисунок 14

левой стороне станка, в положение (B), *воздух должен выходить из штуцера воз*душной магистрали накачки. Если педаль *нажать до конца (C), мощные струи воз*духа должны выходить из выпускных отверстий насадок, расположенных на зажимах поворотного стола.

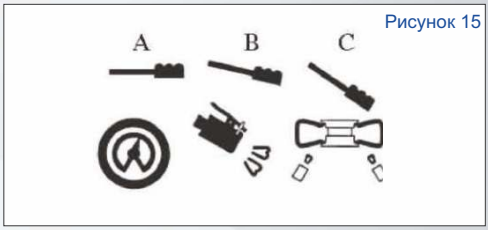

Рисунок 15

6.5 Регулировка усилия зажима поворотного стола

Зажимные кулачки поворотного стола установлены производителем для наружного закрепления дисков диаметром от 12″ до 28″ и внутреннего закрепления дисков диаметром от 14” до 30”

В зависимости от условий работы данную настройку можно изменить, переустановив кулачки (рисунок 16).

Допустимые значения настройки:

Минимальное: 12″ – 26″ (наружное закрепление), 14″-28″ (внутреннее);

Максимальное: 14” – 28” (наружное), 16” – 30” (внутреннее).

Порядок переустановки:

1. Открутите болт (1) с помощью универсального гаечного ключа. Снимите зажимы (2) и ползуны (3).
2. Соедините отверстие ползуна с нужным отверстием направляющей ползуна (4).
3. Закрепите зажим с помощью болта.

ВНИМАНИЕ!

Чтобы обеспечить равномерную фиксацию колеса на поворотном столе необходимо все 4 зажимных кулачка установить в одинаковое положение.

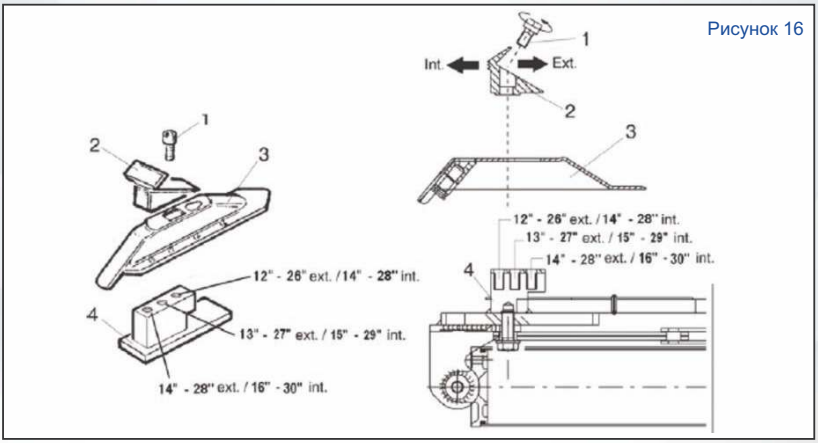

Рисунок 16

7. Использование по назначению

ВНИМАНИЕ!

*Перед началом работы внимательно ознакомьтесь с содержанием настоящего руко*водства и изучите предупреждающие знаки, размещенные на стенде.

На стенд рекомендуется установить регулятор давления.

Работа на стенде заключается в проведении следующих операций:

- Отрыв шины от диска
- Демонтаж шины
- Монтаж шины

ВНИМАНИЕ!

Перед началом работы спустите воздух из шины и снимите с диска балансировочные грузики.

7.1 Отрыв шины от диска

ВНИМАНИЕ!

*Эту операцию следует выполнять очень осторожно. Нажатие на отжимную педаль при*водит к быстрому и сильному движению отжимной лопатки. Поэтому в радиусе ее действия существует опасность зажатия.

- Убедитесь, что воздух внутри шины спущен.
- Зажимные кулачки поворотного стола должны быть полностью закрыты.

ВНИМАНИЕ!

Во избежание травм запрещается прикасаться к покрышке во время отрыва борта.

- Установите колесо на резиновый упор (8) (рисунок 17) боковины стенда.
- Приблизьте отжимную лопатку (7) к борту шины на расстоянии 1 см от закраины диска (рисунок 17). Следите за тем, чтобы лопатка опиралась на покрышку, а не на диск.
- Нажимая педаль (11), приведите в действие отжимную лопатку и спрессуйте борт шины с посадочной полки диска. При отрыве борта отпускайте педаль.
- Медленно поворачивайте колесо и повторяйте операцию, пока полностью не отделите борт шины от диска с обеих сторон колеса.

Рисунок 17

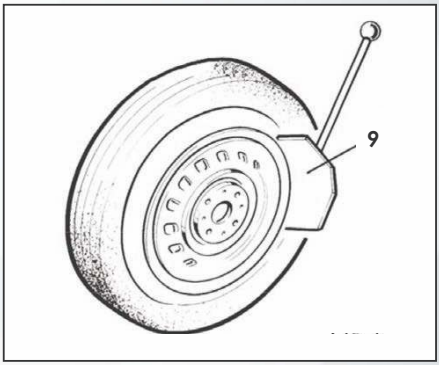

7.2 Демонтаж шины

ВНИМАНИЕ!

Снимите балансировочные грузики; убедитесь, что воздух спущен из шины.
Перед началом операции убедитесь, что никто не стоит за шиномонтажным стендом.
Нанесите на борта шины специальную пасту.
При отсутствии пасты борт шины может сильно повредиться.

ВНИМАНИЕ!

Поместите колесо в центр поворотного стола. Во избежание травмы старайтесь, чтобы руки не находились под колесом.

ЗАКРЕПЛЕНИЕ ДИСКА СНАРУЖИ

• *Нажимая педаль (10) (рисунок 18) в среднее положение расположите четыре зажимных кулачка (1) так, чтобы базовая насечка на поворотном столе (13) примерно соответ*ствовала диаметру колеса, промаркированного на ползуне кулачка.

• Положите колесо на поворотный стол и прижмите диск рукой вниз. Нажмите педаль Z до упора для закрепления колеса.

ЗАКРЕПЛЕНИЕ ДИСКА ИЗНУТРИ

• *Расположите зажимные кулачки (1) в нужной позиции, убедитесь, что все четыре кулач*ка полностью закрыты.

• Поместите колесо на зажимные кулачки и нажмите педаль (10), чтобы открыть кулачки, плотно фиксируя колесо.

ВНИМАНИЕ!

*Удостоверьтесь, что колесо надежно закреплено на поворотном столе зажимными ку*лачками.

ВНИМАНИЕ!

Никогда не держите руки на колесе при повороте демонтажной колонны, существует *опасность их повредить при возврате колонны в рабочее положение в месте соприкос*новения головки с ободом.

• *Опускайте штангу (3), пока демонтажная головка (2) не приблизится к бортовой закраи*не диска. Зафиксируйте это положение демонтажной колонны используя фиксатор (14). *При этом демонтажная головка приподнимается автоматически на 2 мм от бортовой за*краины диска.

• *С помощью монтажной лопатки (9), которую необходимо вставить через передний ко*нец демонтажной головки (2) и под верхний борт шины, установите верхний борт шины над монтажной головкой.

• *При демонтаже камерных шин, во избежание повреждения камеры вентиль должен на*ходиться примерно в 10 см справа от демонтажной головки.

ВНИМАНИЕ!

*Ручные украшения, цепи, браслеты, слишком свободная одежда недопустимы при ра*боте со стендом, так как являются потенциальным источником опасности для оператора.

• Удерживая монтажную лопатку в этом положении, вращайте поворотный стол (13) по *часовой стрелке нажатием на педаль (12) до тех пор, пока покрышка не отделится пол*ностью от диска

• Удалите камеру из шины, если таковая имеется.

• *В той же последовательности произведите демонтаж шины с противоположной сторо*ны колеса.

Рисунок 18

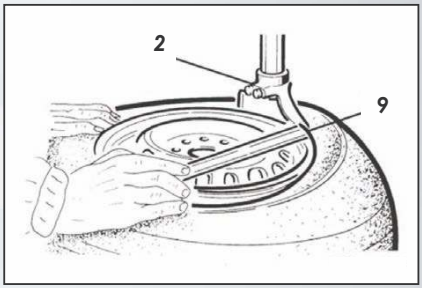

7.3 Монтаж шины

ВНИМАНИЕ!

Чтобы избежать взрыва шины в процессе накачки колеса необходимо удостовериться в исправном состоянии шины и диска до начала монтажа.

• Убедитесь в отсутствии повреждений корда шины. При обнаружении дефектов монтаж производить запрещается.

• *Удостоверьтесь в отсутствии вмятин и деформаций на закраине диска. Внутренние микротрещины бывает трудно распознать невооруженным взглядом, поэтому уделяйте особое* внимание вмятинам, особенно если диск изготовлен из сплавов.

• *Убедитесь, что размер борта шины точно совпадает с размером обода. Если нет возможности* измерить диаметры, проводить монтаж шины нельзя.

• *Закраины обода и борта шины следует смазать специальной пастой. Это поможет избежать* повреждений, а также облегчит процесс монтажа.

ВНИМАНИЕ!

При фиксации диска никогда не держите руки под покрышкой. Для правильной фиксации устанавливайте колесо в центр поворотного стола.

Колёса диаметром от 10” до 12” закрепляйте внутренней частью кулачков.

Колёса диаметром от 12” до 22” закрепляйте наружной частью кулачков.

ВНИМАНИЕ!

*При работе с одинаковыми колёсами нет необходимости постоянно фиксировать и раз*блокировать положение демонтажной штанги. После начальной настройки и фиксации *положения демонтажная колонна (6) может вручную перемещаться в сторону и возвращаться в рабочее положение. При этом взаимное расположение штанги, рычага и ко*лонны сохраняется. Рисунок 18

ВНИМАНИЕ!

Никогда не держите руки на колесе при повороте демонтажной колонны, существует *опасность их повредить при возврате колонны в рабочее положение в месте соприкос*новения головки с ободом.

• Поворачивайте покрышку таким образом, чтобы её борт прошёл под передней частью демонтажной головки и оказался напротив задней части головки.

• *Нажимая на педаль (12), поверните поворотный стол по часовой стрелке. При вращении колеса сбегающий край шины удерживайте в ручье обода (рисунок 20).*
• Если покрышка имеет камеру, установите её.
• В той же последовательности смонтируйте верхний борт шины.

ВНИМАНИЕ!

Во время процесса монтажа и демонтажа поворотный стол должен всегда вращаться в направлении часовой стрелки. Вращение против часовой стрелки требуется только для того, чтобы исправить возможные ошибки при эксплуатации.

Рисунок 19

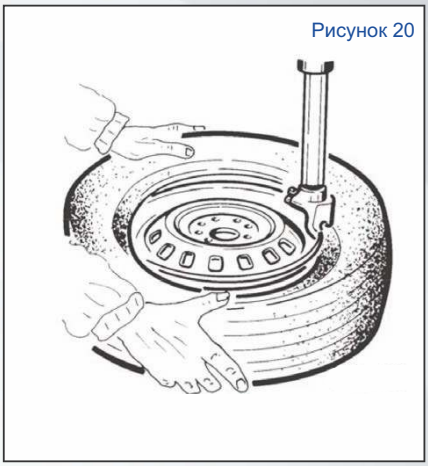

Рисунок 20

8. Накачка шины

ВНИМАНИЕ!

Отнеситесь с особой осторожностью к данной операции. Поскольку конструкция стенда не предусматривает защитного механизма на случай взрыва шины, строго соблюдайте правила настоящего раздела руководства.

1. Держите руки и другие части тела как можно дальше от шины, так как разорвавшаяся *покрышка может вызвать серьезную травму и даже смерть оператора или находящего*ся рядом лица.
*2. Накачку производите в несколько приемов, проверяя давление воздуха после каждо*го.
3. Убедитесь в целостности шины перед накачкой.
4. Удостоверьтесь, что размер закраины диска соответствует размеру борта шины.
5. Максимальное давление воздуха для накачки шины не должно превышать значение рекомендуемое производителем, но не больше 3,5 бара.

8.1 Использование воздушной магистрали для накачки шин

Накачку шины следует производить воздушной магистралью в следующем порядке:

1. Присоедините штуцер воздушной магистрали накачки к вентилю шины.
2. Ещё раз убедитесь, что диаметры борта шины и закраины диска совпадают.
3. Удостоверьтесь, что закраины диска и борт шины хорошо смазаны пастой. Добавьте пасту при необходимости.
4. Накачку проводите в несколько приемов, каждый раз проверяя давление.

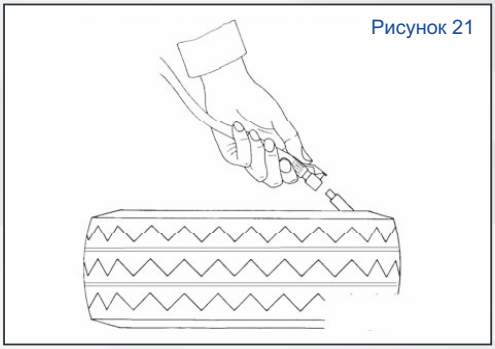
Рисунок 21

ВЗРЫВООПАСНО!

1. Давление подводимого для накачки воздуха не должно превышать 3,5 бара.
*2. Если для накачки требуется более высокое давление, колесо необходимо снять с по*воротного стола и поместить в специальную клетку для накачки.
*3. НИКОГДА не превышайте рекомендуемое производителем значение давления возду*ха.
4. При накачке колеса старайтесь стоять и держать руки как можно дальше от стенда.
5. Накачку следует выполнять только специально обученному персоналу.

8.2 Использование устройства для взрывной накачки шины

*Система взрывной накачки упрощает накачку бескамерных шин, осуществляемую мощ*ными струями воздуха, исходящими из отверстий, расположенных на зажимных кулачках.

ВНИМАНИЕ!

Во время взрывной накачки уровень шума может достигать 85 дБА. Используйте защитные средства.

• *Зафиксируйте колесо на поворотном столе, присоедините штуцер воздушной маги*страли к вентилю шины.
• Ещё раз убедитесь, что диаметры борта шины и закраины диска совпадают.
• Удостоверьтесь, что закраины диска и борт шины хорошо смазаны пастой. Добавьте пасту при необходимости.
• Выжмите педаль накачки до средней позиции B (Рисунок 22)
Рисунок 21
• Если борт ввиду своей толщины сидит недостаточно хорошо на диске, вправьте его *вручную за закраину диска, затем нажмите педаль накачки полностью до позиции C (Ри*сунок 22). Сильная струя воздуха выйдет из отверстий зажимных кулачков, что поможет борту правильно встать на диск.
• *Педаль накачки переведите в среднюю позицию B (Рисунок 22) и продолжайте нака-*

*чивать шину через воздушную магистраль. Накачку проводите в несколько приемов, каж-*дый раз проверяя давление.

ВЗРЫВООПАСНО!

1. Давление подводимого для накачки воздуха не должно превышать 3,5 бара.
*2. Если для накачки требуется более высокое давление, колесо необходимо снять с по-*воротного стола и поместить в специальную клетку для накачки.
3. НИКОГДА не превышайте рекомендуемое значение давления воздуха.
4. При накачке колеса старайтесь стоять и держать руки как можно дальше от стенда.
5. Накачку следует выполнять только специально обученному персоналу.

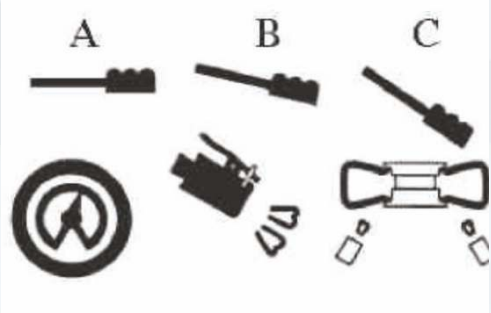

Рисунок 22

9. Перемещение стенда

Для перемещения стенда рекомендуется использовать вилочный подъемник.
1. Отсоедините стенд от источника электропитания и от компрессора.
2. Перед установкой подхватов подъемника под корпус стенда, немного приподнимите стенд с одной стороны, используя рычаг.
3. Перевезите стенд к месту его установки или хранения.

ВНИМАНИЕ!

Место, предназначенное для установки или хранения стенда, должно соответствовать требованиям безопасности.

10. Хранение стенда

Хранение подготовленного (см. ниже) стенда допускается в закрытом помещении с естественной вентиляцией при температуре окружающего воздуха от -10 до +40°С и относительной влажности не более 80% при температуре +25°С без конденсации влаги. Содержание примесей, вызывающих коррозию, в окружающем воздухе не допускается.

Подготовка стенда к длительному хранению:
1. Отключить стенд от электро- и пневмосетей
2. Очистить бензином или уайт-спиритом следующие детали стенда:
- Поверхность рабочего стола
- Монтажную штангу
- Открытые части штоков пневмоцилиндров
- Направляющие ползунов зажимных кулачков
3. Нанести на вышеперечисленные детали стенда тонкий слой консервирующей смазки (ЦИАТИМ-201)
4. Укрыть стенд чехлом из полиэтиленовой пленки

11. Техническое обслуживание

Общие требования

1. Техническое обслуживание стенда, должен проводить только квалифицированный персонал.

*2. Чтобы продлить срок эксплуатации стенда необходимо регулярно проводить его тех-*ническое обслуживание в соответствии с настоящей инструкцией.

*3. Отсутствие технического обслуживания может сделать стенд потенциальным источни-*ком опасности для оператора.

4. Периодическое техническое обслуживание оборудования или устранение неисправ-ностей рекомендуется выполнять в Авторизованных Сервисных Центрах SIVIK. Техники SIVIK являются высококвалифицированными специалистами и знакомы с самой последней информацией по техническому обслуживанию благодаря техническим бюллетеням, рекомендациям по техническому обслуживанию и специальным программам по обучению.

ВНИМАНИЕ!

*Перед проведением обслуживания отключите стенд от электропитания и от компрессо-*ра.

*Также необходимо 3-4 раза вручную открыть-закрыть отжимной рычаг, чтобы снизить дав-*ление в пневмосистеме.

При повреждении или износе деталей стенда замену на новые детали, полученные от *фирмы-производителя, должен осуществлять квалифицированный специалист.*

Изменять либо снимать любые устройства, обеспечивающие безопасность стенда, строго запрещено.

ВНИМАНИЕ!

*Фирма-производитель не несет ответственности за неисправности, возникшие в резуль-тате использования запасных деталей от другого производителя, либо по причине изме-*нения устройств безопасности.

Технологическая карта обслуживания станка шиномонтажного легкового

Тип обслуживания	*Ежемесячное*	*Сезонное*
Индекс обслуживания	*ЕО*	*ТО*
Периодичность обслуживания	*1 раз в месяц*	*2 раза в год*

№	Технологическая операция	ЕО	ТО
1	*Замена масла в лубрикаторе*	-	+*
2	*Регулировка подачи масла лубрикатором*	-	+
3	Проверка затяжки всех резьбовых соединений	-	+
4	Проверка работы пневмораспределителей	-	+
5	Регулировка затяжки оси рычага отрыва борта	-	+
6	Проверка/регулировка натяжения ремня	+*	+
7	Регулировка хода откидной колонны	-	+
8	Проверка надежности электроконтактов и соединений	-	+
9	Очистка поворотного стола	+	+
10	Регулировка зажимного механизма штанги	-	+
11	Регулировка монтажной головки	-	+
12	Очистка шумоглушителей пневмораспределителей	-	+

* Один раз в год

Технологическая карта
применения смазок и рабочих жидкостей

Узел	Тип масла/смазки/рабочей жидкости	Заправочные емкости, л/ расход, кг
Лубрикатор	*Масло индустриальное И-40А*	0,1

ВНИМАНИЕ!

Чтобы заменить или прочистить глушитель открытия/закрытия зажимов проделайте следующие действия (рисунок 30):

• Открутите 4 крепежных болта, снимите левую боковую панель корпуса;

• Снимите глушитель, установленный на педальный блок;

• Продуйте глушитель сжатым воздухом. В случае обнаружения повреждений глушитель *необходимо заменить (закажите новый глушитель у фирмы-производителя).*

Чтобы очистить или заменить глушитель, установленный на блок отжимной лопатки, смотрите рисунок 31 и выполните действия, аналогичные операциям с глушителем открытия/закрытия зажимов.

Рисунок 23

Рисунок 24

Рисунок 25

11.1 Операции по обслуживанию стенда

1. По возможности каждую неделю, но не реже одного раза в месяц, смазывайте направляющие ползунов зажимных кулачков, а также очищайте от загрязнений поворотный стол дизельным топливом. Регулярно проверяйте уровень масла в маслораспылителе. При необходимости доливайте масло, открутив стакан маслораспылителя F (рисунок 26).

2. Капля масла должна падать в прозрачный стакан маслораспылителя при каждом третьем или четвертом нажатии на педаль (11). В противном случае, отрегулируйте с помощью отвертки установочный винт D маслораспылителя (рисунок 26).

ВНИМАНИЕ!

Подтяните болты крепления зажимных кулачков и ползунов поворотного стола после первых 20 дней эксплуатации стенда (рисунок 27).

3. Проверьте натяжение приводного ремня:

• Отключите стенд от электропитания;

• Осторожно снимите боковые клипсы с пластиковой накладки (Рисунок 23);

• Открутите саморез (Рисунок 23);

• Снимите боковую пластиковую накладку;

• *Открутите 4 крепежных болта (Рисунок 24), снимите левую боковую панель корпуса (Рисунок 25);*

• *С помощью специального регулировочного болта X отрегулируйте натяжение приводного ремня (рисунок 28).*

ВНИМАНИЕ!

Проверьте работу зажимного механизма штанги, при необходимости отрегулируйте зажимной механизм в соответствии с рисунком 29.

12. Определение и устранение неисправностей

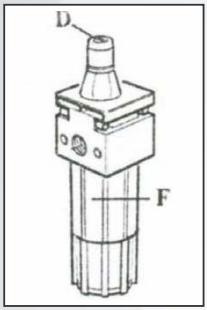

Рисунок 26

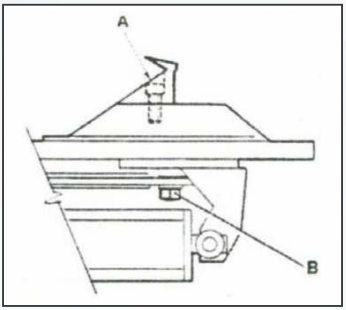

Рисунок 27

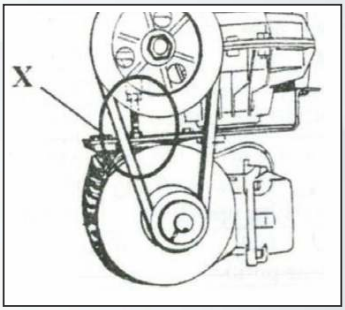

Рисунок 28

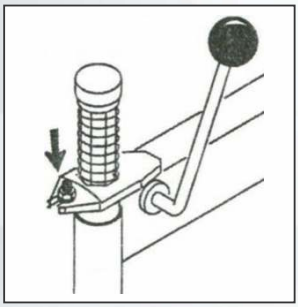

Рисунок 29

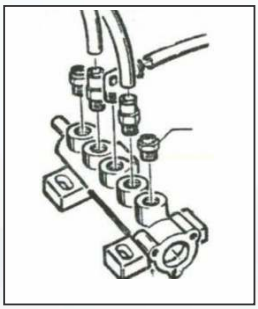

Рисунок 30

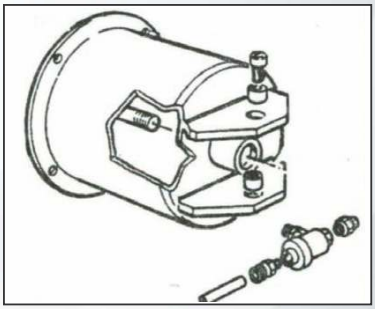

Рисунок 31

12. Определение и устранение неисправностей

Описание неисправности	Возможная причина	Способ устранения
Поворотный стол вращается только в одну сторону	Поврежден механизм реверса	Замените
Блокировка поворотного стола	*Недостаточное натяжение приводного ремня*	Отрегулируйте натяжение
Поворотный стол не вращается	Разрыв приводного ремня Поврежден механизм реверса Проблемы с электропитанием	Замените Замените *Проверьте электрические соединения двигателя, вилки и розетки. Замените электродвигатель*
Зажимные кулачки не могут надежно зафиксировать колесо на поворотном столе	Износ зажимов Неисправен цилиндр поворотного стола	Замените Замените уплотнения цилиндра
Медленная скорость открытия/закрытия зажимов	Засорен глушитель	*Продуйте либо замените глушитель*
Демонтажная головка задевает обод при монтаже/демонтаже шины	*Неисправность механизма фиксации штанги* Плохо затянуты болты поворотного стола	*Отрегулируйте либо замените механизм фиксации штанги (рис.29)* Подтяните болты
Западают педали	Повреждена возвратная пружина	Замените пружину
Не работает отжимной механизм	Засорен глушитель Повреждены уплотнения цилиндра	*Продуйте либо замените глушитель (рис.31)* Замените уплотнения

220V/230V/380V/400V-3PH(SINGLE SPEED)

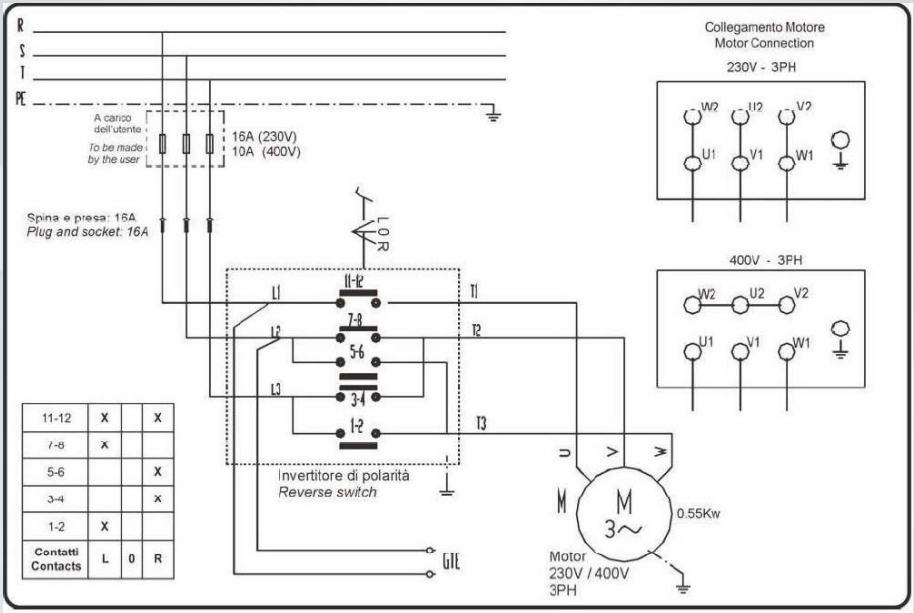

11-12	X		X
7-8	X		
5-6			X
3-4			X
1-2	X		
Contatti Contacts	L	0	R

Электрическая схема, 230В/400В, 3-ф. двигатель (односкоростной)

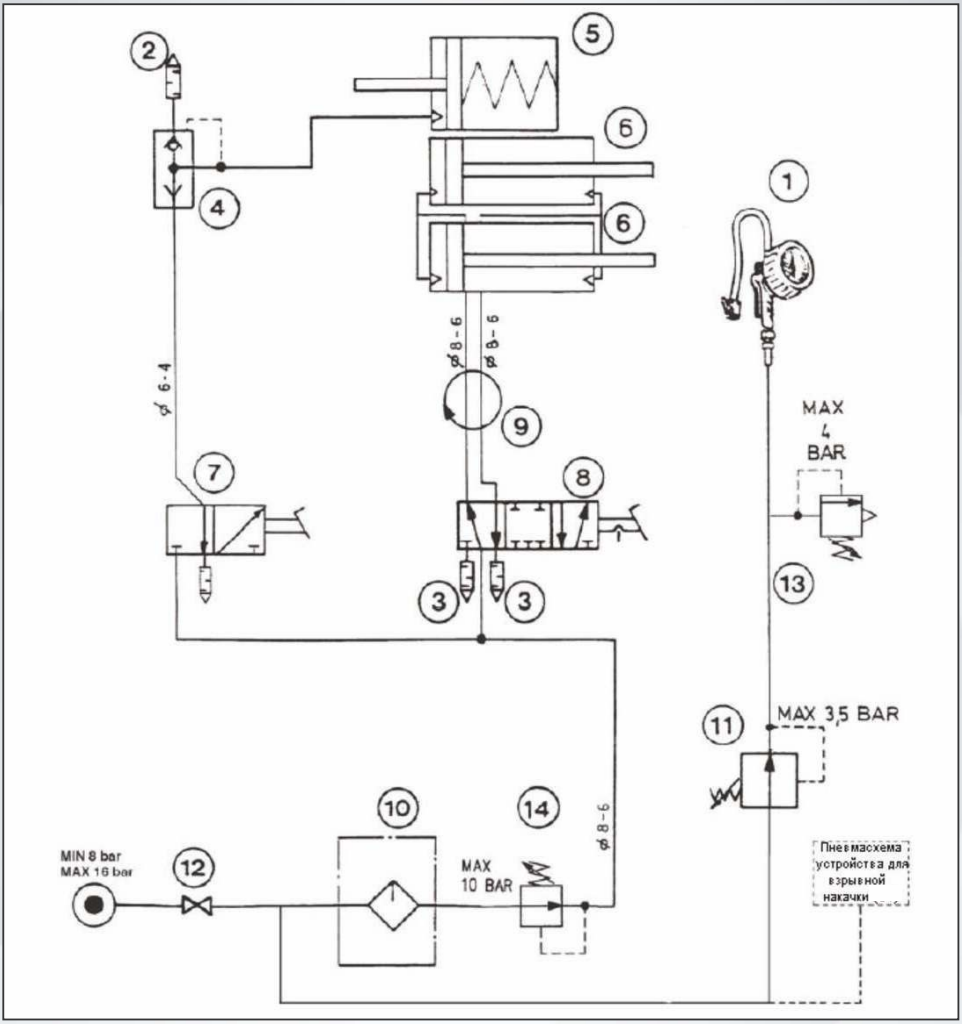

Пневматическая схема стенда

Обозначения:

1. Манометр, 2. Глушитель 1/4”, 3. Глушитель 1/8”, 4. Клапан быстрого сброса, 5. Цилиндр *отжима борта, 6. Цилиндр поворотного стола, 7. Пневмораспределитель цилиндра отжи*ма борта, 8. Пневмораспределитель поворотного стола, 9. Пневмошарнир,
*10. Маслораспылитель, 11. Регулятор давления, 12. Штуцер внешней воздушной маги*страли, 13. Предохранительный клапан, 14. Регулятор давления

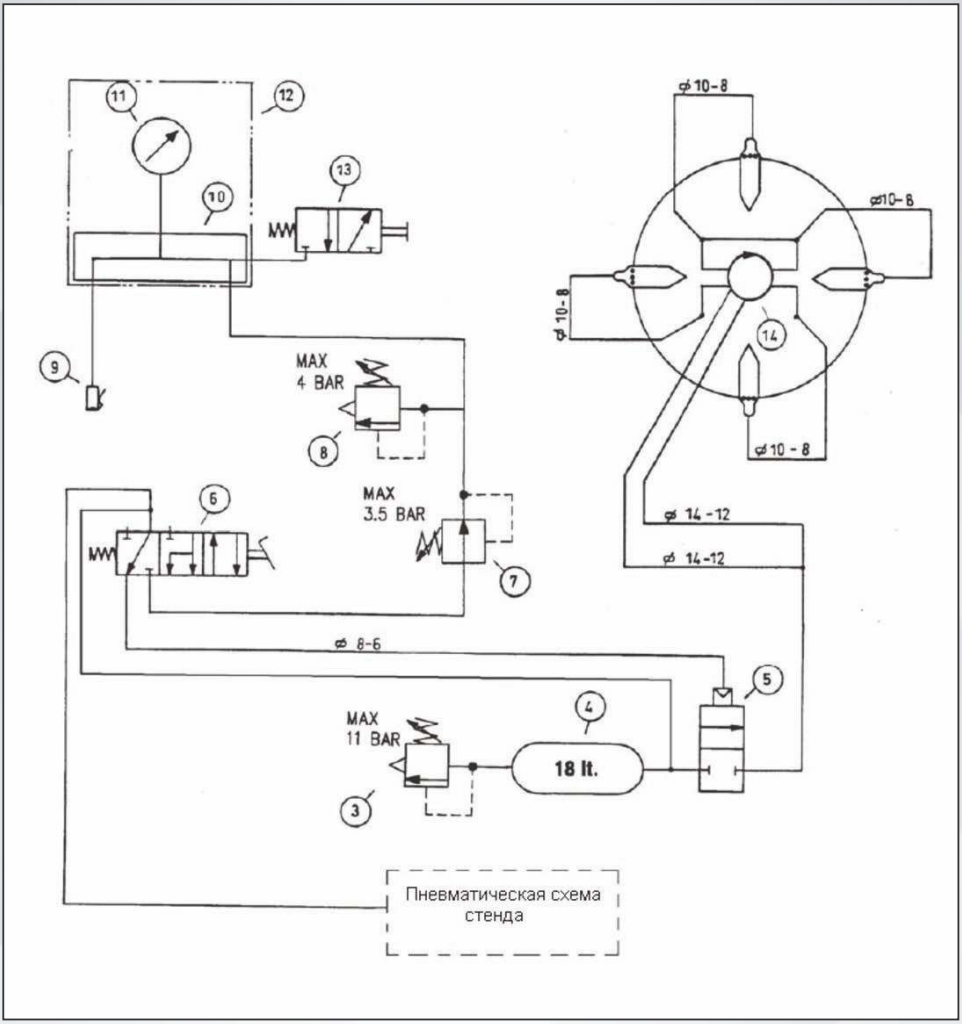

Пневматическая схема устройства для взрывной накачки

Обозначения:

3. Предохранительный клапан, 4. Ресивер, 5. Электромагнитный клапан, 6. Пневмораспределитель педали накачки, 7. Регулятор давления, 8. Предохранительный клапан, 9. Штуцер воздушной магистрали накачки, 10. Разделитель/сепаратор, 11. Манометр,12. Устройство накачки, 13. Клапан сброса, 14. Пневмошарнир

14. Гарантии изготовителя

Гарантируется нормальная работа шиномонтажного стенда КС-304А Про при соблюдении правил эксплуатации, транспортирования, хранения и технического обслуживания.

Срок гарантии - 24 месяца со дня продажи стенда, но не более 30 месяцев со дня отгрузки предприятием-изготовителем.

Претензии по работе стенда рассматриваются сервисным центром Арсенал" при наличии «Руководства по эксплуатации», печати продавца, а так же при наличии полной комплектации изделия. В случае утери «Руководства по эксплуатации», гарантийный ремонт вышедшего из строя стенда не производится, и претензии не принимаются.

Изготовитель имеет право не поддерживать гарантию в случаях несвоевременного прохождения технического обслуживания, либо выполнения обслуживания не сертифицированным сервисным центром.

Следующие комплектующие являются расходными материалами и замене по гарантии не подлежат: головка монтажная, кулачки зажимные, пластина фрикционная кулачка зажима, накладки пластиковые на кулачки зажимные и головку монтажную, накладка упора отрыва борта, ремень клиновый приводной.

Предприятием ведется постоянная работа по повышению качества и надежности выпускаемых изделий. В связи с этим, предприятие оставляет за собой право в процессе производства вносить изменения в конструкцию и технологическую характеристику изделия, не ухудшающие качества изделия.

Предприятие - изготовитель не несет ответственности за поломки, вызванные неправильной эксплуатацией стенда.

15. Сведения о рекламациях

В случае неисправной работы шиномонтажного стенда, поломки, износа какой-либо детали или сборочной единицы ранее указанного гарантийного срока, заказчик должен предъявить акт рекламации и прекратить эксплуатацию стенда.
Акт должен быть составлен в пятидневный срок с момента обнаружения дефекта при участии лиц, возглавляющих предприятие.
В акте должны быть указаны:
- модель шиномонтажного стенда;
- заводской номер;
- год выпуска;
- вид дефекта;
- время и место появления дефекта, обстоятельства и предполагаемые причины.

В случае вызова представителя завода-изготовителя Заказчик обязан предъявить шиномонтажный стенд в смонтированном и укомплектованном виде.
При несоблюдении указанного порядка завод-изготовитель претензии не принимает.
Срок рассмотрения претензий – 10 дней с момента получения акта рекламации.
Акт рекламации должен быть направлен не позднее двадцати дней с момента его составления региональному представителю или по адресу:

Срок службы устройства - 5 лет

15. Сведения о рекламациях

№№ и дата рекламации	Краткое содержание рекламации	Принятые меры

Гарантийный талон №1

Дает право бесплатного ремонта в течение гарантийного срока. Вырезается при замене деталей или узлов. Передается изготовителю вместе с вышедшим из строя узлом.
Без печати продавца не действителен!

Стенд шиномонтажный КС-304 А Про *Заводской номер*_____

Заполняется продавцом Дата продажи:_____

Подпись продавца _____ (_____) МП

Сведения о ремонте. (Описание неисправности привести в сопроводительном письме)

Предприятие, выполнившее ремонт_____ В г. _____

Заменены: _____

_____

_____

_____

_____

Ремонт выполнил: _____ _____ _____

Подпись клиента: _____

линия реза

Гарантийный талон №2

Дает право бесплатного ремонта в течение гарантийного срока. Вырезается при замене деталей или узлов. Передается изготовителю вместе с вышедшим из строя узлом.
Без печати продавца не действителен!

Стенд шиномонтажный КС-304 А Про *Заводской номер*_____

Заполняется продавцом Дата продажи:_____

Подпись продавца _____ (_____) МП

Сведения о ремонте. (Описание неисправности привести в сопроводительном письме)

Предприятие, выполнившее ремонт_____ В г. _____

Заменены: _____

_____

_____

_____

_____

Ремонт выполнил: _____ _____ _____

Подпись клиента: _____

Для заметок

Для заметок

Изготовитель
Sino-Italian Taida (Yingkou)
Garage Equipment Co., Ltd
Адрес
Китай, East of Lunan Government,
Yingkou-115000

Импортер
ООО "Сервис-Арсенал"

Адрес
644076, г. Омск,
ул. Пр-т Космический, 109

Продукция изготовлена в соответствии с:
ТР ТС 010/2011 "О безопасности машин и оборудования"
директивой 2006/42/ЕС "о машинах и механизмах"

УПАКОВОЧНЫЙ ЛИСТ

КС-304А Про

#	НАИМЕНОВАНИЕ	АРТИКУЛ	КОЛИЧЕСТВО
1	Корпус станка		1
2	Колонна демонтажная		1
3	Лопатка отжимная		1
4	Пружина	3005407	1

АКСЕССУАРЫ

1	Фиксатор колонны	3000487	1
2	Устройство подкачки с манометром		1
3	Монтажка	3006970	1
4	Банка для монтажной пасты	4299984	1
5	Пружина	3000069	1
6	Ручка пластиковая		1
7	Накладки на зажимные кулачки	2006393	4
8	Вставка пластиковая	3006689	5
9	Накладка на отжимную лопатку	3013240	1
10	Кисть		1